LIGAÇÃO DE ESGOTO PARA EDIFICAÇÕES

POÇO DE VISITA Ø 1000

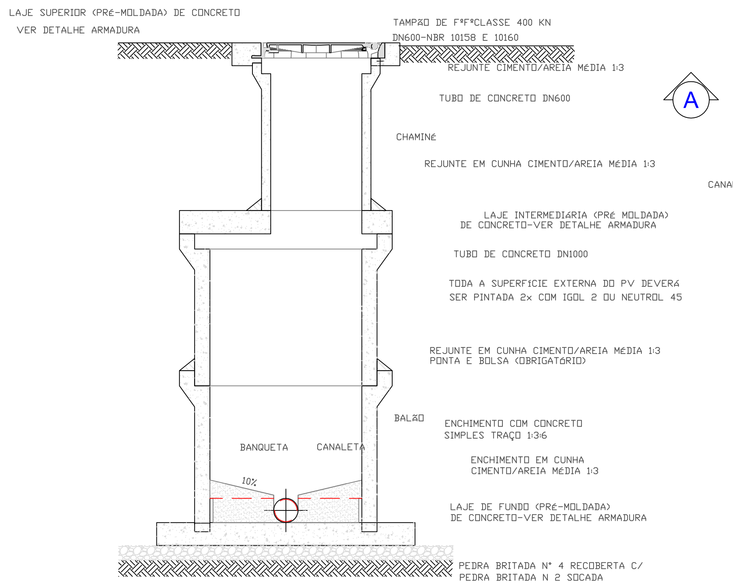

1 CORTE A-A

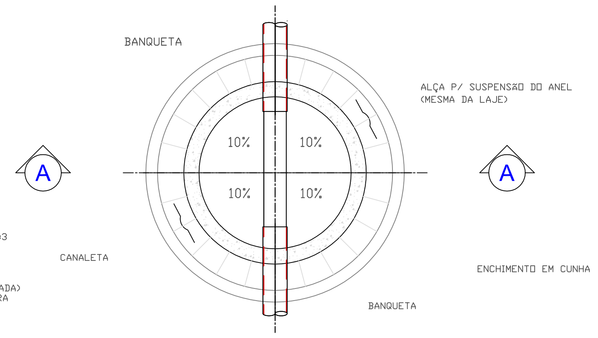

1 PLANTA EL1

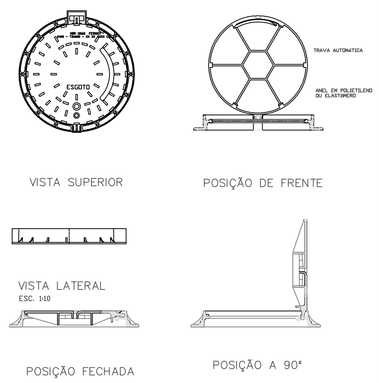

2 TAMPA FERRO DÚCTIL

NOTAS
1-INSERIR AS SEGUINTES DESCRIÇÃO NA TAMPA:
- NBR
- CLASSE DE RESISTÊNCIA
- DIÂMENTRO DA TAMPA
- DATA DE FABRICAÇÃO
- LOGO TUBARÃO SANEAMENTO
- DESCRIÇÃO ESGOTO
2-DISPOSITIVO DE TRAVAMENTO ANTE FURTO
3-ANEL ANTI-RUIDO

PREPARAÇÃO DO TUBO DE PVC PARA CHUMBAMENTO
NA PAREDE DO PV DE CONCRETO

NOTAS
1-LIXAR A EXTREMIDADE DO TUBO DE PVC
2-APLICAR PIXE QUENTE E AREIÃO NA SUPERFÍCIE LIXADA
3-INTRODUZIR A EXTREMIDADE NO PV
4-EXECUTAR O CHUMBAMENTO COM ARGAMASSA DE CIMENTO E AREIA MÉDIA 1:3

3 CHUMBAMENTO NO PV

OBS.:
1 - AS BOLSAS DOS TUBOS DE CONCRETO DOS PVs PODERÃO SER SUBSTITUÍDAS POR CINTAS ARMADAS DE SEÇÃO 12x20cm, CHANFRADAS.
2 - OS ACESSOS AOS PVs DEVERÃO SER FEITOS C/ AUXÍLIO DE ESCADAS PORTÁTIL.
3 - DIMENSÕES EM CENTÍMETROS, DIÂMETROS EM MILÍMETROS, EXCETO ONDE INDICADO.
4 - VER DETALHAMENTO DA ARMADURA NA LAJE, FOLHA 04/04
5- AS PEÇAS PRÉ-MOLDADAS EM CONCRETO, PRODUZIDOS PARA EXECUÇÃO DOS POÇOS DE VISITA E INSPEÇÃO, DEVEM TER CLASSE DE RESISTÊNCIA MÍNIMA EA2, CONFORME ABNT NBR 8890
6-RESISTÊNCIA fck ≥ 30 mpa FATOR ÁGUA CIMENTO MÁXIMO 0,50
7- TOLERANCIA DE RETRAÇÃO DO CONCRETO +10mm
8- ABSORÇÃO DE ÁGUA MÁXIMA 8% DA PEÇA SECA

DIMENSÕES DOS POÇOS DE VISITAS COM COLETORES ATÉ 1000mm

DIAMETRO MAX DO COLETOR DE SAIDA (mm)	DIAMETRO DO PV (mm)	PROFUNDIDADE DO POÇO DE VISITA (m)	DIAMETRO DA BASE DE CONCRETO (mm)	DIAMETRO DA BASE DE BRITA (mm)	CHAMINE	OBSERVAÇÕES
150	600	ATÉ 1,20	1300	1800	N.A	SOMENTE PONTA SECA
150 à 300	800	ATÉ 3,00	1500	2000	N.A	
150 à 300	1000	ACIMA DE 3,00	1700	2200		
350 à 600	1200	N.A	1900	2400		
700 à 1000	1500	N.A	2200	2800		

ALTURA MÍNIMA TUBO DE QUEDA

DIAMETRO DA TUBULAÇÃO (mm)	ALTURA (m)
150	0,70
200	0,85
250	1,10
300	1,25
350	1,55
400	1,65

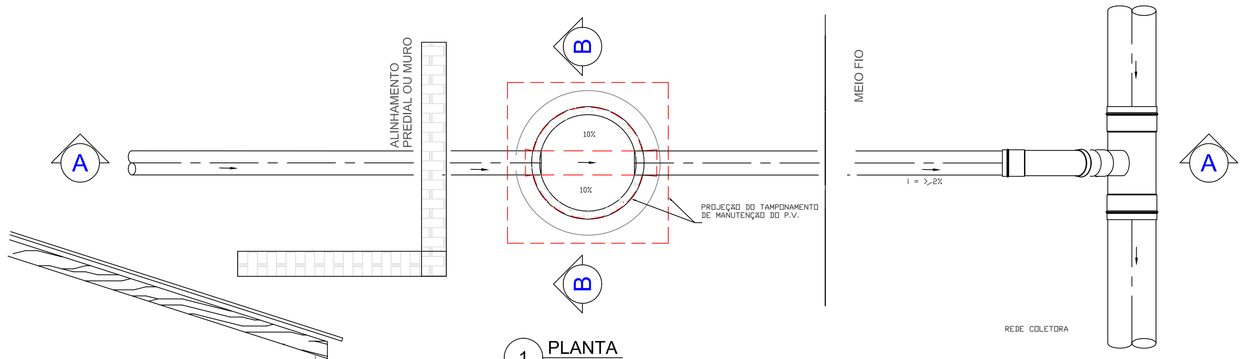

1 PLANTA

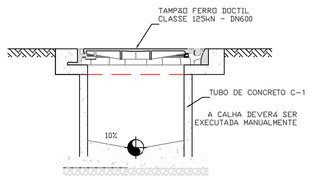

3 CORTE BB

CAIXA DE INSPEÇÃO DN 150 mm